RP装置の調節
Adjusting the RP device.
Einstellen der RP-Einrichtung

安全上のご注意　Safety precautions　Sicherheitshinweise

注意喚起シンボルとシグナル用語
Symbols, signs and/or signal words which attract users' attention
Symbole, Zeichen und Signalwörter, welche die Aufmerksamkeit des Bedieners auf gewisse Punkte lenken sollen.

⚠ 注意 CAUTION VORSICHT	誤った取り扱いをしたときに、軽傷または中程度の傷害および物的損害のみの発生が想定される場合。 Indicates a possible mistakes that could result in injury or damage. Hinweis auf mögliche Fehler, die Verletzungen bzw. Beschädigungen der Maschine/Einrichtung zur Folge heben könnten.

⚠注意 / CAUTION / VORSICHT

グリースの補給を行う時は、必ずミシンの電源スイッチを切り、電源プラグをコンセントから抜いてください。

生地送り量の調節を行う時は、必ずミシンの電源スイッチを切り、電源プラグをコンセントから抜いて、専門技術者が行ってください。

Always turn off the power and unplug the machine when you apply grease by hand.

Always turn off the power, unplug the machine and then authorized technicians are allowed to adjust the feeding amount of the RP device.

Vor dem Schmieren stets zuerst die Maschine ausschalten und den Stecker entfernen.

Stets zuerst die Maschine ausschalten und ausstecken.
Die anschließende Einstellung des Zuführbetrags hat durch qualifizierte Mechaniker zu erfolgen.

グリースの補給
Applying grease
Schmieren

グリースが切れないうちに、リンク **1** のグリース注ぎ口 **2**（2ヶ所）にペガサス指定のグリースまたは、相当品のNLGI No.2 リチウム石鹸 グリースを差してください。

Before the grease is exhausted, apply a grease recommended by PEGASUS, or an equivalent (NLGI No. 2, lithium-soap grease) to greasing points **2** (two places) on the link **1**.

Geben Sie das von PEGASUS empfohlene oder ein gleichwertiges Schmiermittel (NLGI Nr. 2, Lithium-Schmierfett) an die Schmierstellen **2** (zwei Stellen) am Verbindungsglied **1**, bevor die Schmiere zur Neige geht.

ローラの上げ下げ
To move the roller up or down
Walze nach oben bzw. unten verschieben

生地のセッティングをするときや、縫い終わった生地を外すとき、また、ＲＰ 装置を使用しないときには、レバー **3** を上げてください。
ＲＰ 装置を使用して縫製するときには、レバー **3** を下げてください。

To position the fabric, to remove the fabric from the machine when sewing is completed, or when the RP device is not used, raise lever **3**. When the RP device is used, lower lever **3**.

Stellen Sie Hebel **3** nach oben, um das Nähgut einzulegen bzw. nach abgeschlossenem Nähvorgang zu entfernen, oder wenn die RP-Einrichtung nicht in Gebrauch ist. Stellen Sie Hebel **3** nach unten, wenn Sie die RP-Einrichtung benutzen wollen.

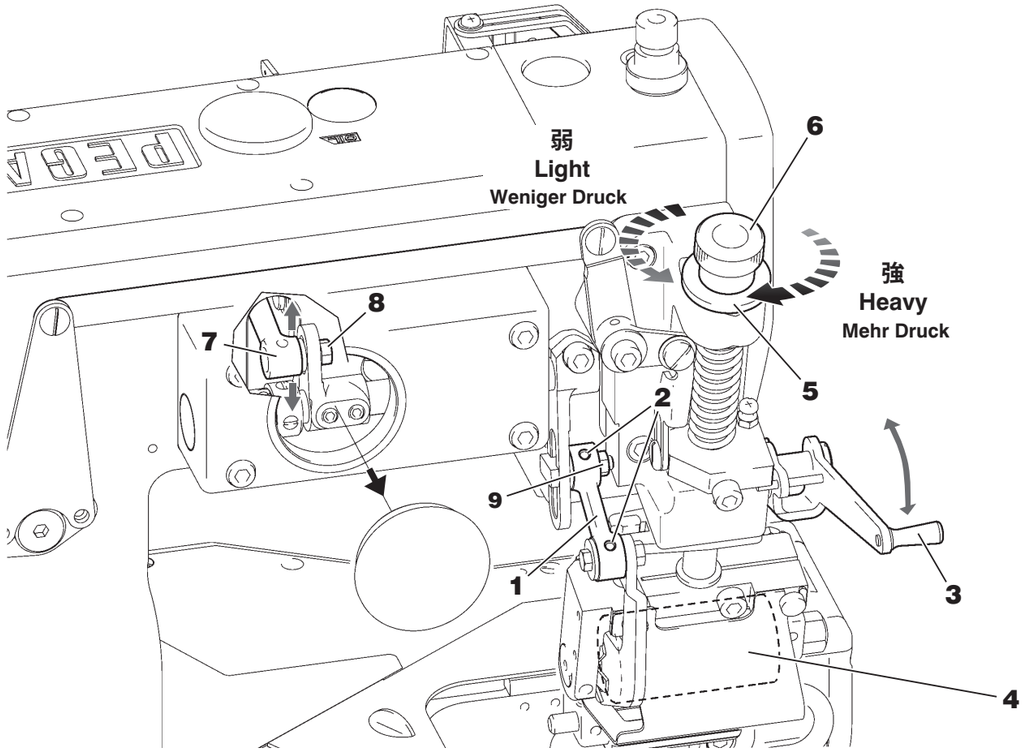

ローラの押え圧力の調節
To adjust the roller pressure
Walzendruck einstellen

ローラ **4** の押え圧力は、生地をスムーズに送れる範囲で、できるだけ弱く調節してください。

●ナット **5** を緩めて調節ネジ **6** を時計方向に回すと、押え圧力が強くなります。
●ナット **5** を緩めて調節ネジ **6** を反時計方向に回すと、押え圧力が弱くなります。
調節後、ナット **5** を締めてください。

The pressure of roller **4** should be as light as possible, yet be sufficient to feed the fabric easily.

- To increase the roller pressure, loosen nut **5** and turn adjustment screw **6** clockwise.
- To decrease the roller pressure, loosen nut **5** and turn adjustment screw **6** counterclockwise.

After this adjustment is made, tighten nut **5**.

Der Druck von Walze **4** sollte so gering wie möglich sein, aber dennoch ausreichen, um das Nähgut problemlos zuzuführen.

- Walzendruck erhöhen : Mutter **5** lösen und Einstellschraube **6** im Uhrzeigersinn drehen.
- Walzendruck verringern : Mutter **5** lösen und Einstellschraube **6** gegen den Uhrzeigersinn drehen.

Nach der Justierung ziehen Sie die Mutter **5** wieder fest.

生地送り量の調節
To adjust the feeding amount
Zuführbetrag einstellen

ミシンが生地を縫い進める量と同じ量を送り出すように調節してください。
大まかな調節は、ロッド **7** の位置を調節します。
ナット **8** を緩めて、
●ロッド **7** を上げると、送り量は少なくなります。
●ロッド **7** を下げると、送り量は多くなります。
調節後、ナット **8** を締めてください。

微調節は、リンク **1** の位置を調節します。
ナット **9** を緩めて、
●リンク **1** を上げると、送り量は少なくなります。
●リンク **1** を下げると、送り量は多くなります。
調節後、ナット **9** を締めてください。

Adjust the feeding amount of the RP device according to that of the machine. A rough adjustment is made by positioning rod **7**.
Loosen nut **8**.
- To decrease the feeding amount, raise rod **7**.
- To increase the feeding amount, lower rod **7**.

After the above adjustment is made, tighten nut **8**.

A fine adjustment is made by positioning link **1**.
Loosen nut **9**.
- To decrease the feeding amount, raise link **1**.
- To increase the feeding amount, lower link **1**.

After the above adjustment is made, tighten nut **9**.

Stellen Sie den Zuführbetrag der RP-Einrichtung auf den Zuführbetrag der Maschine ein. Eine Grobeinstellung erfolgt durch Positionieren von Stange **7**.
Lösen Sie dazu Mutter **8**.
- Zuführbetrag verringern: Stange **7** nach oben verschieben.
- Zuführbetrag vergrößern: Stange **7** nach unten verschieben.

Nach der Justierung Mutter **8** wieder anziehen.

Eine Feineinstellung erfolgt durch Positionieren von Verbindungsglied **1**.
Lösen Sie dazu Mutter **9**.
- Zuführbetrag verringern: Verbindungsglied **1** nach oben verschieben.
- Zuführbetrag vergrößern: Verbindungsglied **1** nach unten verschieben.

Nach der Justierung Mutter **9** wieder anziehen.

この取扱説明書に記載されている内容は改良のため予告なく変更することがあります。
The description in this INSTRUCTIONS is subject to change without prior notice for improvement.
Änderungen dieser ANLEITUNG jederzeit vorbehalten.

Cat No. 9B3150000009　August 2022
© 2022 PEGASUS SEWING MACHINE MFG. CO., LTD.

Réglage du dispositif RP
Ajuste del dispositivo RP
ＲＰ装置的调节

Consignes de sécurité Normas de seguridad 安全措施

Symboles, signes et mots devant éveiller l'attention de l'opérateur sur certains points.
Símbolos, signos y palabras de signos, que deberán llamar la atención del operario sobre ciertos puntos.
提醒注意的标记以及报警用语

AVERTISSEMENT PRECAUCIÓN 注意	Erreurs de manipulation pouvant entraîner des blessures ou endommager la machine ou le dispositif Indicación de posibles fallos que puedan causar lesiones o daños de la máquina/dispositivo. 操作有错等时，有可能受轻伤或中等伤害，或会发生损伤物质的危险。

Avant de lubrifier, toujours commencer par éteindre et débrancher la machine.

Toujours commencer par éteindre et débrancher la machine. Le réglage du débit d'insertion doit impérativement être confié à des mécaniciens qualifiés.

⚠ AVERTISSEMENT / PRECAUCIÓN / 注意

Al respecto, hay que desconectar siempre primero el suministro de energía y desenchufar la máquina cuando se aplica grasa a mano.

Siempre desconectar y desenchufar primero la máquina. El ajuste subsiguiente del valor de alimentación ha de ser efectuado por mecánicos calificados.

补充润滑脂时，请务必关闭缝纫机的电源开关，并从插座拔除电源插头。

进行送布料量的调节时，请务必关闭缝纫机的电源开关，从插座拔掉电源插头，并由专业技术人员进行。

Lubrification
Aplicación de grasa
润滑脂的补充

Faire l'appoint de lubrifiant recommandé par PEGASUS ou d'un lubrifiant équivalent (NLGI nº 2, graisse à base de lithium) sur les points de graissage **2** (2 points) du raccord **1** avant que le niveau ne descende trop bas.

Antes que se agote completamente la grasa, aplique una grasa recomendada por PEGASUS o equivalente (NLGI N°. 2, grasa saponificada a base de litio) para engrasar los puntos de engrase **2** (dos puntos) en la pieza de unión **1**.

在润滑脂用完之前，向环 **1** 的注口 **2**（两处）内注入飞马指定的润滑脂或者相当于NLGI No. 2 锂性肥皂润滑脂。

Décalage du rouleau vers le haut ou le bas
Desplazamiento del rodillo hacia arriba o hacia abajo respectivamente
滚筒的升降

Relever le levier **3** pour placer l'ouvrage ou le retirer après la couture, ou quand le dispositif RP n'est pas utilisé. Abaisser le levier **3** pour pouvoir utiliser le dispositif RP.

Posicionar la palanca **3** hacia arriba para colocar el material de costura o para retirarlo una vez terminado el proceso de costura o cuando el dispositivo RP no está en uso. Posicionar la palanca **3** hacia abajo cuando se quiere usar el dispositivo RP.

安装布料时，以及取下缝纫完毕的布料时，或不使用RP装置时，请升高杠杆 **3**。
使用PR装置进行缝制时，请下调杠杆 **3**。

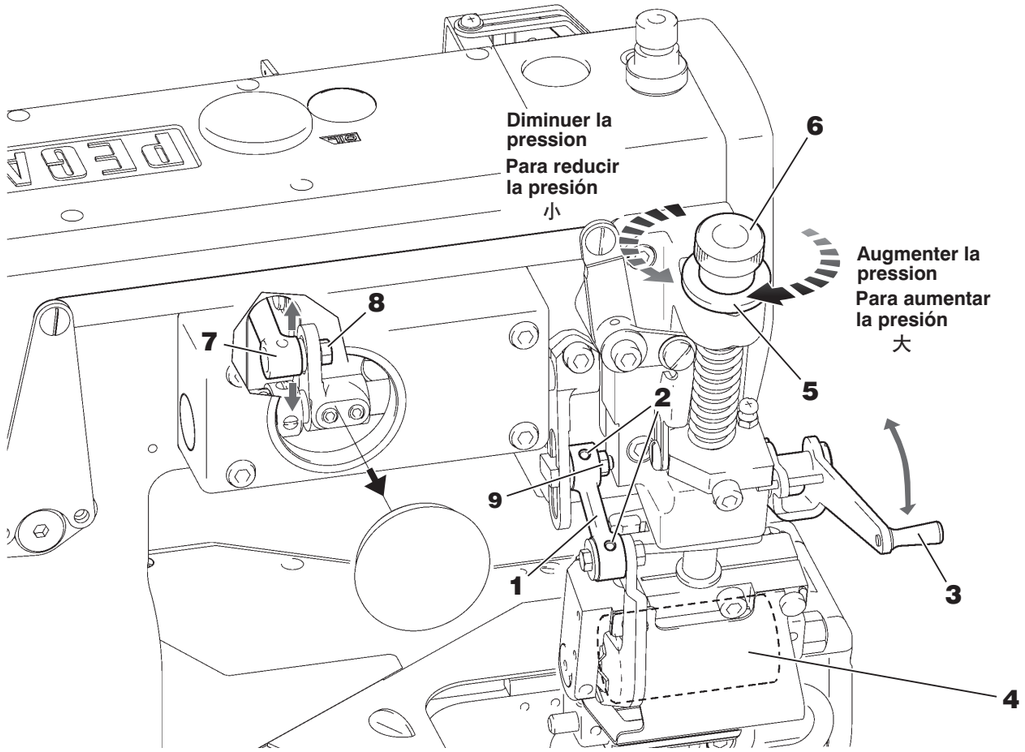

Réglage de la pression du rouleau
Ajuste de la presión del rodillo
滚筒的压杆压力的调节

La pression du rouleau **4** doit être aussi faible que possible, mais suffisante pour assurer un entraînement parfait de l'ouvrage.

● Pour augmenter la pression du rouleau :
desserrer l'écrou **5** et tourner la vis de réglage **6** dans le sens des aiguilles d'une montre.
● Pour réduire la pression du rouleau :
desserrer l'écrou **5** et tourner la vis de réglage **6** dans le sens inverse des aiguilles d'une montre.
Après le réglage, resserrer l'écrou **5**.

La presión del rodillo **4** ha de ser tan reducida como sea posible, pero, sin embargo, suficiente para alimentar el material de costura sin problemas.

● Para aumentar la presión del rodillo, afloje la tuerca **5** y haga girar el tornillo regulador **6** en el sentido de las agujas del reloj.
● Para reducir la presión del rodillo, afloje la tuerca **5** y haga girar el tornillo regulador **6** contra el sentido de las agujas del reloj.
Después de efectuar este ajuste, atornille la tuerca **5**.

关于滚筒 **4** 的压杆压力，请在顺利地传送布料的范围内尽可能将压力调节得弱一些。

●松开螺母 **5** 顺时针旋转调节螺丝 **6**，压脚压力变强。
●松开螺母 **5** 逆时针旋转调节螺丝 **6**，压脚压力变弱。
调节后，请紧固螺母 **5**。

Réglage du débit d'insertion
Ajuste de los valores de alimentación
送布料量的调节

Régler le débit d'insertion du dispositif RP par rapport au débit d'entraînement de la machine. Pour régler approximativement le dé bit, desserrer l'écrou **8** et positionner la barre **7**.
● Pour réduire le débit d'insertion: Décaler la barre **7** vers le haut.
● Pour augmenter le débit d'insertion: Décaler la barre **7** vers le bas.
Après le réglage, resserrer l'écrou **8**.

Pour régler le débit de façon précise,desserrer l'écrou **9** et positionner le raccord **1**.
● Pour réduire le débit d'insertion: Décaler le raccord **1** vers le haut.
● Pour augmenter le débit d'insertion: Décaler le raccord **1** vers le bas.
Après le réglage, resserrer l'écrou **9**.

Ajustar el valor de alimentación del dispositivo RP al valor de alimentación de la máquina. El ajuste aproximado se logra posicionando la barra **7**. Al respecto, aflojar la tuerca **8**.
● Para reducir el valor de alimentación:
Desplazar la barra **7** hacia arriba.
● Para aumentar el valor de alimentación:
Desplazar la barra **7** hacia abajo.
Después del ajuste, apretar nuevamente la tuerca **8**.

El ajuste fino se logra posicionando el elemento de ensamble **1**.
Al respecto,aflojar la tuerca **9**.
● Para reducir el valor de alimentación:
Desplazar el elemento de ensamble **1** hacia arriba.
● Para aumentar el valor de alimentación:
Desplazar el elemento de ensamble **1** hacia abajo.
Después del ajuste, apretar nuevamente la tuerca **9**.

请进行调节，以便送出与缝纫机缝制布料的量相同的量。
大致的调节只需对连杆 **7** 的位置进行调节即可。
请松动螺母 **8**。
●升高连杆 **7**，送布料量就会减少。
●下调连杆 **7**，送布料量就会增加。
调节后，请紧固螺母 **8**。

微调只需调节环 **1** 的位置即可。
请松动螺母 **9**。
●升高环 **1**，送布料量就会减少。
●下调环 **1**，送布料量就会增加。
调节后，请紧固螺母 **9**。

Sous réserve de modification des présentes INSTRUCTIONS sans préavis.
El contenido de estas INSTRUCCIONES puede modificarse sin previo aviso.
此说明书所登载的内容，有因机器改进而事先不预告进行变更的情况。